Musterzeichnung AquaLock Sektionaltor
Sample drawing AquaLock sectional door
Dessin d'un échantillon de porte sectionnelle AquaLock

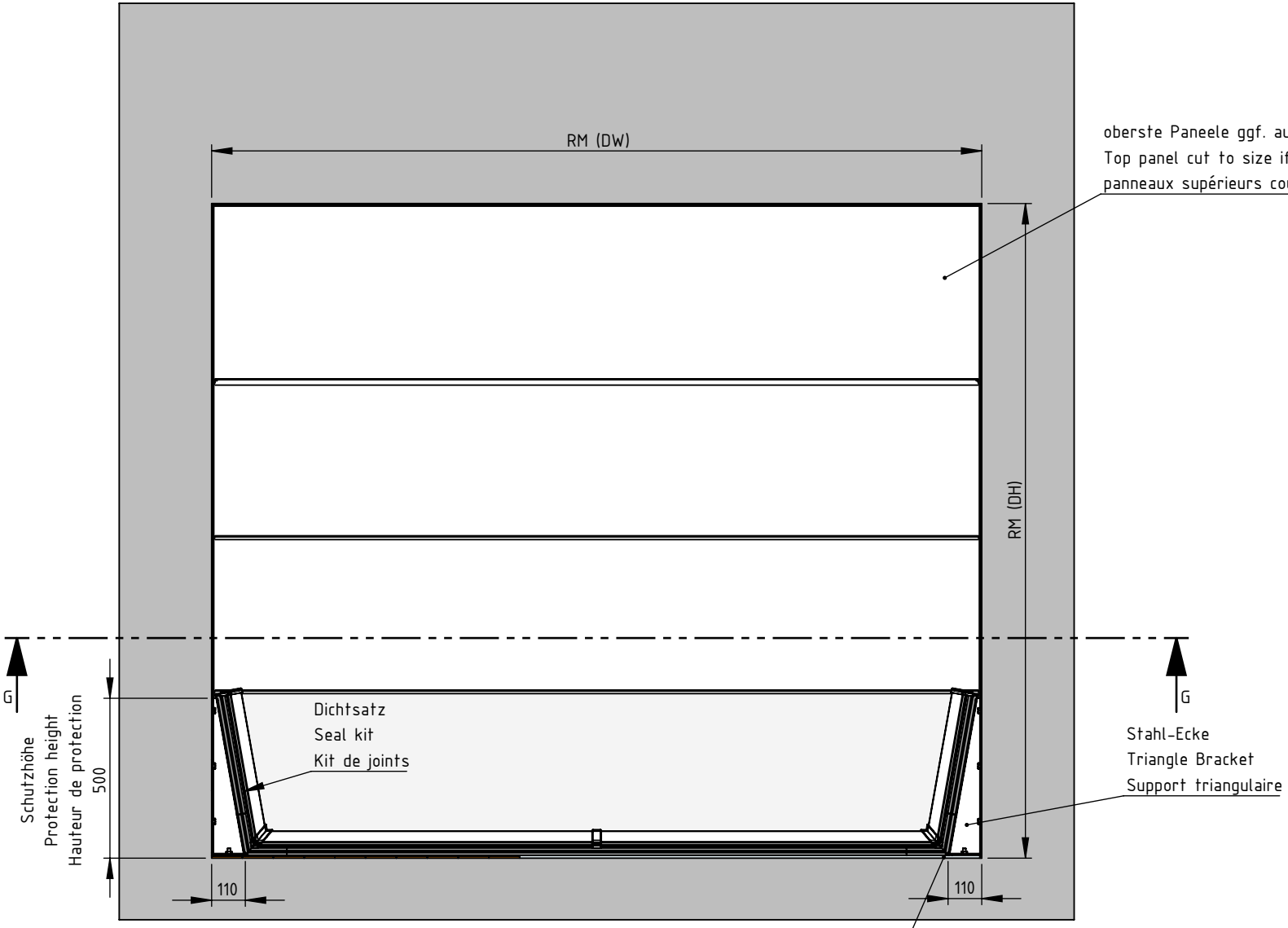

Auftragsnummer: Aqualock Sektionaltor	Werkstoff:	Datum: 10.09.2024 Name:
Zeichnungstitel:	Oberfläche:	TBS TORBAU SCHWABEN
Kunde:	Schalung:	Maßstab: 1:20 / Außenansicht / 4 von 8 / A4

Musterzeichnung AquaLock Sektionaltor
Sample drawing AquaLock sectional door
Dessin d'un échantillon de porte sectionnelle AquaLock

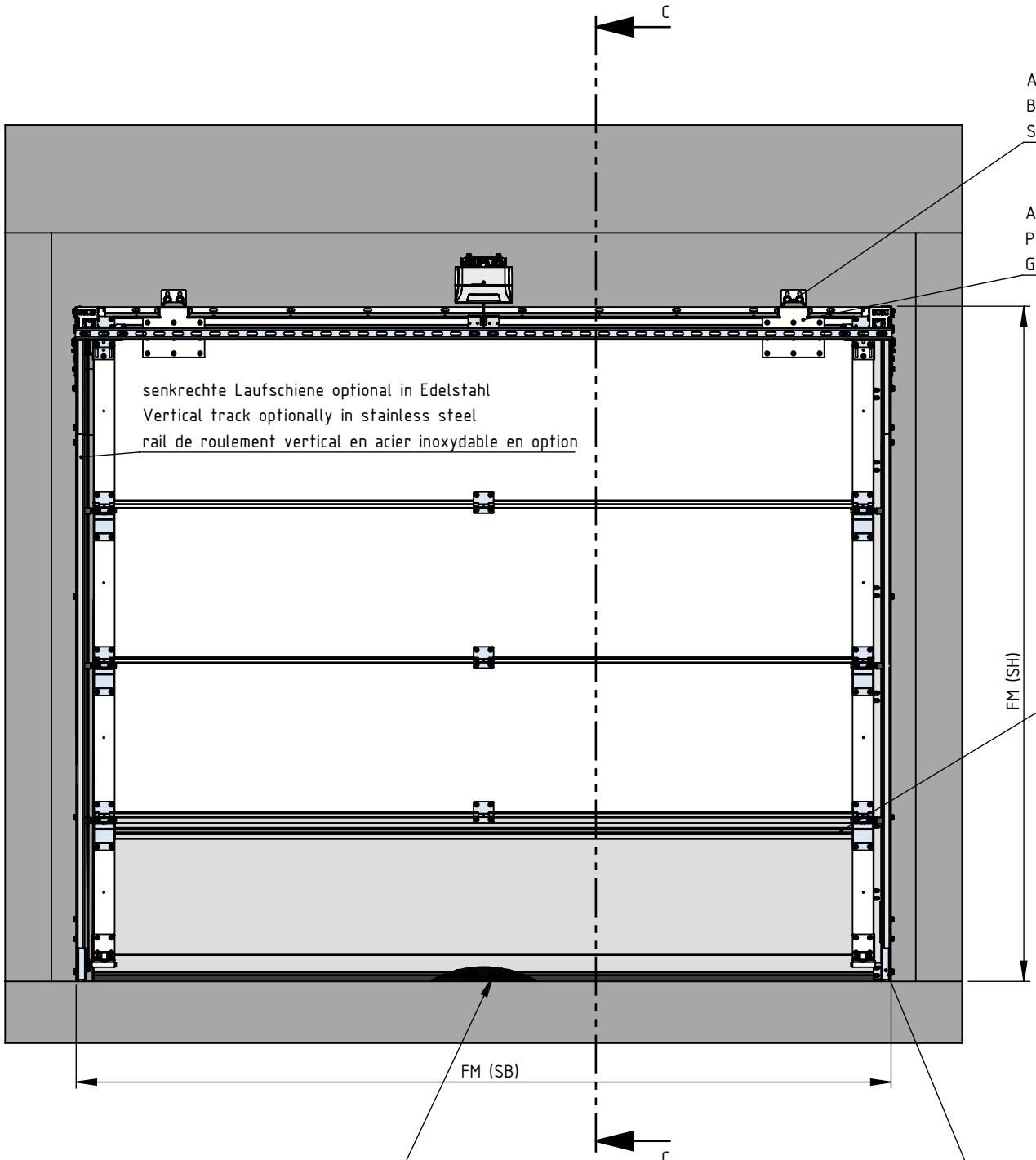

Aussteifungsprofil
Bracing profile
Profilé de raidissement

bis 3m Breite
up to 3m width
jusqu'à 3m de large

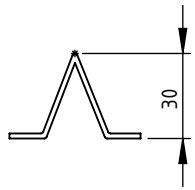

ab 3m Breite
from 3m width
à partir de 3m de large

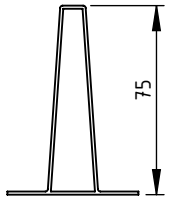

Auftragsnummer: Aqualock Sektionaltor	Werkstoff:	Datum: 10.09.2024 Name:
Zeichnungstitel:	Oberfläche:	TBS TORBAU SCHWABEN
Kunde:	Schalung:	Maßstab: 1:20 — Innenansicht — von 8 — A4

Musterzeichnung AquaLock Sektionaltor
Sample drawing AquaLock sectional door
Dessin d'un échantillon de porte sectionnelle AquaLock

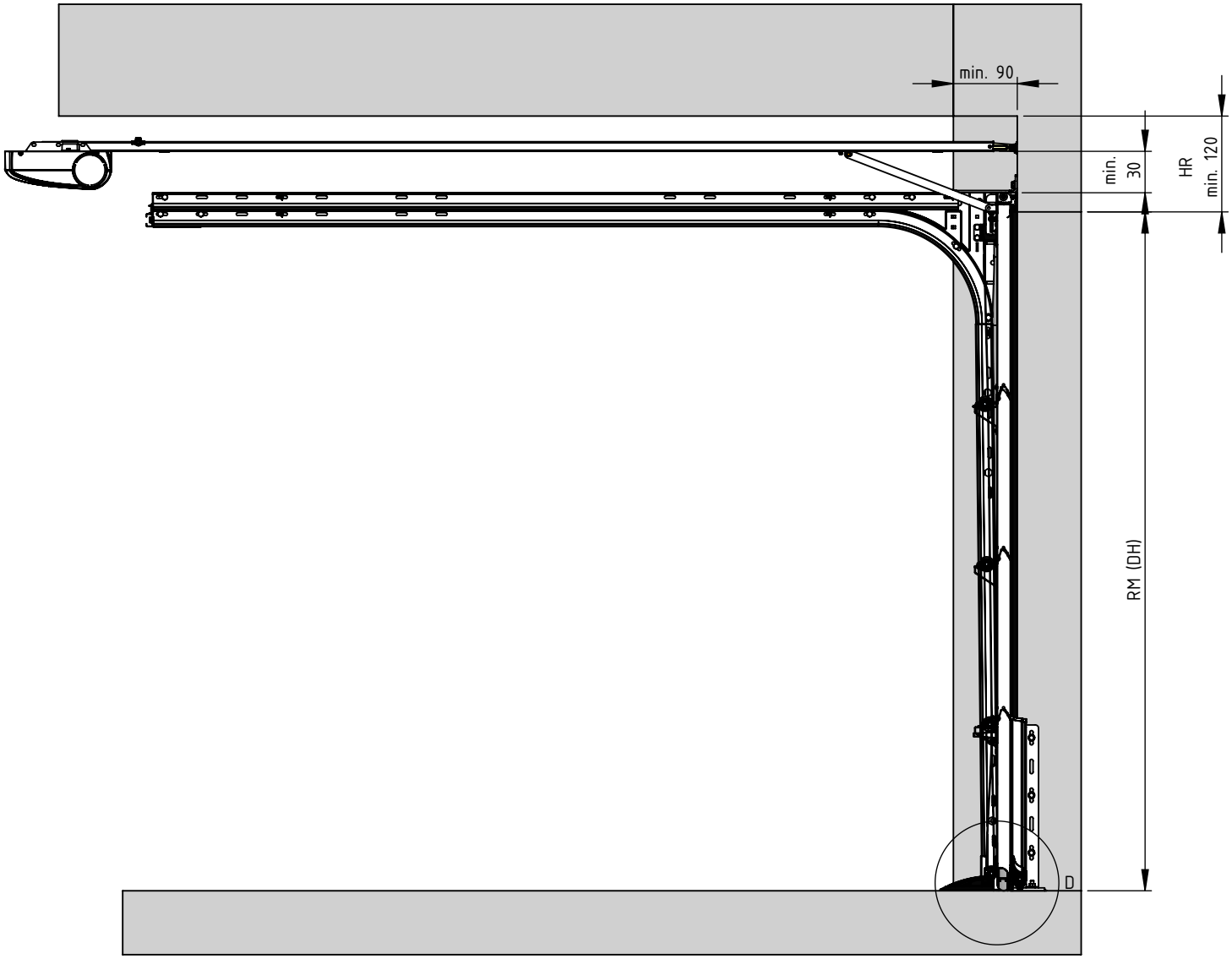

Auftragsnummer: Aqualock Sektionaltor	Werkstoff:	Datum: 10.09.2024 Name:
Zeichnungstitel:	Oberfläche:	TBS TORBAU SCHWABEN
Kunde:	Schalung:	Maßstab: 1:100 — Längsschnitt — von 8 — A4

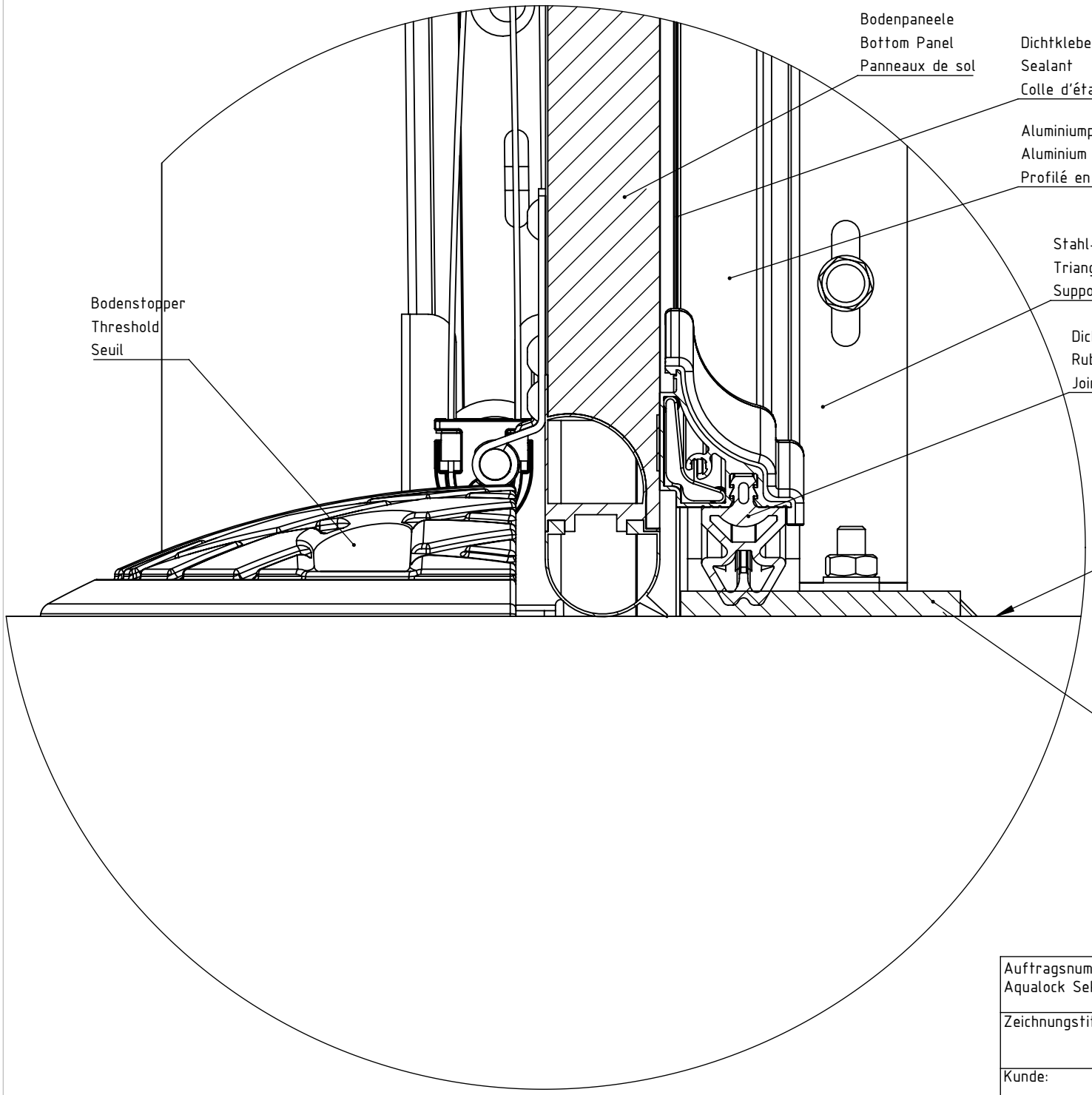

Musterzeichnung AquaLock Sektionaltor
Sample drawing AquaLock sectional door
Dessin d'un échantillon de porte sectionnelle AquaLock

Auftragsnummer: Aqualock Sektionaltor	Werkstoff:	Datum: 10.09.2024	
		Name:	
Zeichnungstitel:	Oberfläche:	TBS TORBAU SCHWABEN	
Kunde:	Schalung:	Maßstab: 1:10	Detail Boden von 8 A4

Musterzeichnung AquaLock Sektionaltor
Sample drawing AquaLock sectional door
Dessin d'un échantillon de porte sectionnelle AquaLock

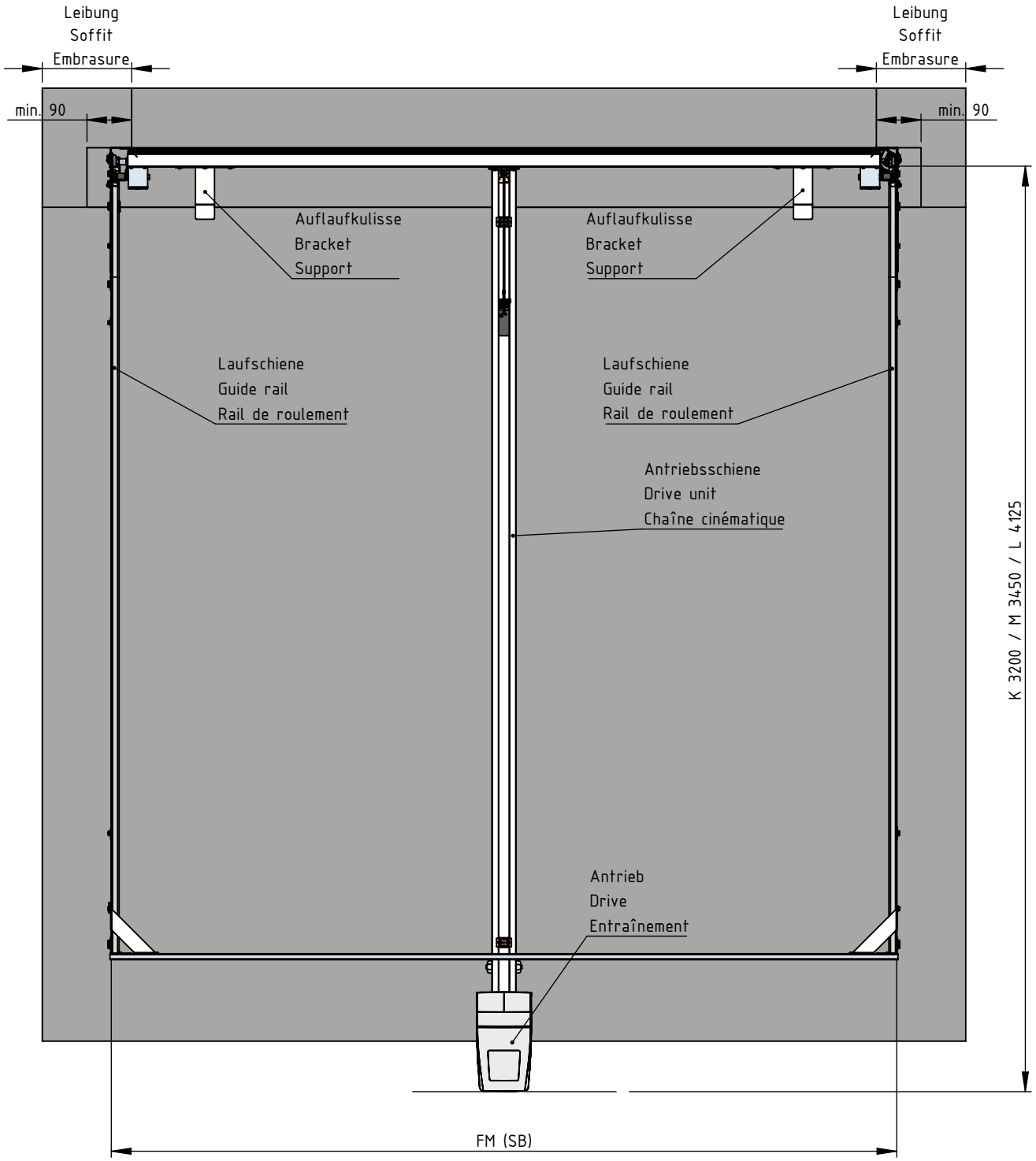

Auftragsnummer: Aqualock Sektionaltor	Werkstoff:	Datum: 10.09.2024
		Name:
Zeichnungstitel:	Oberfläche:	TBS TORBAU SCHWABEN
Kunde:	Schalung:	Maßstab 1:20 / br. Schnitt von 8 A4

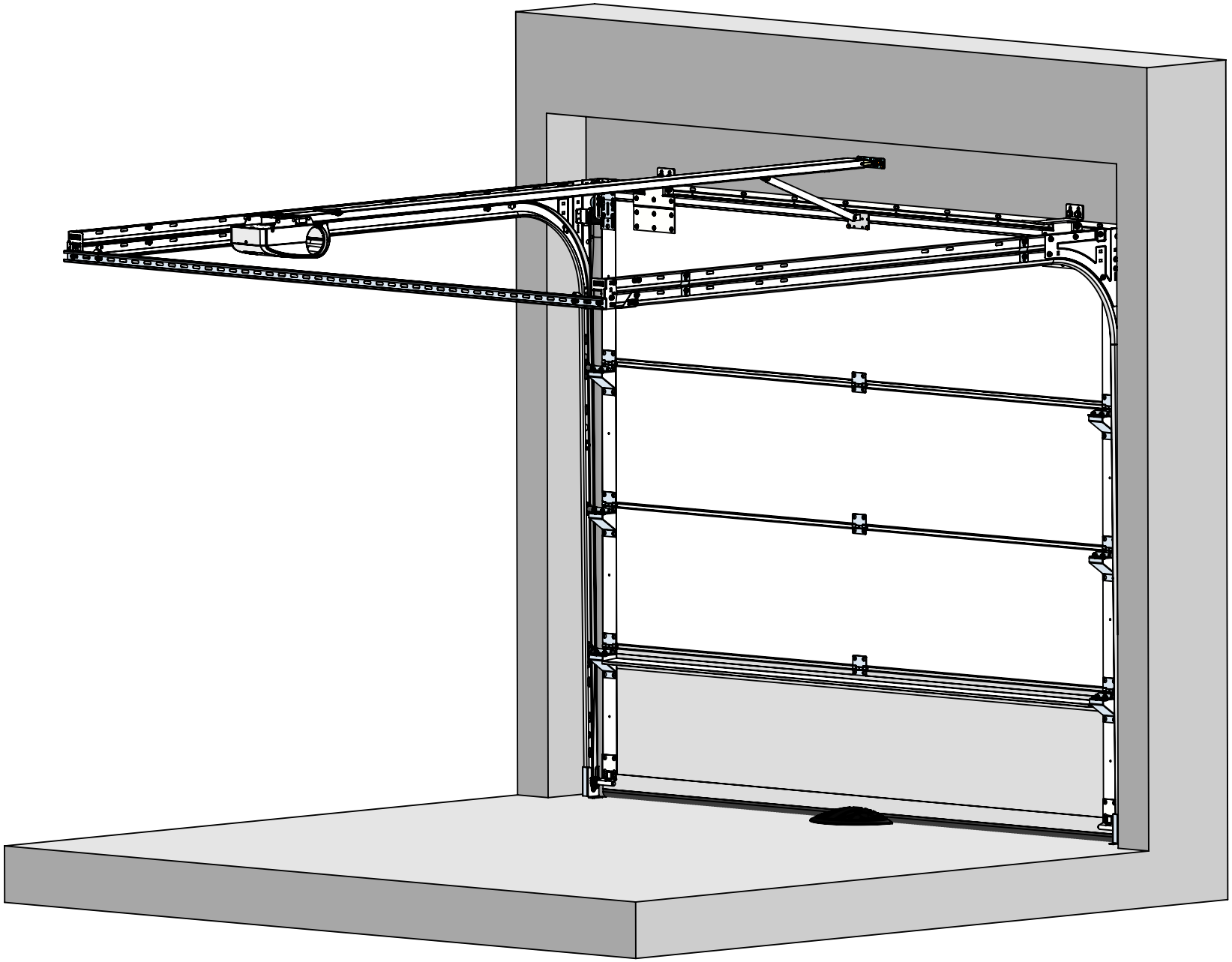

Auftragsnummer: Aqualock Sektionaltor	Werkstoff:	Datum: 10.09.2024 Name:
Zeichnungstitel:	Oberfläche:	TBS TORBAU SCHWABEN
Kunde:	Schalung:	Maßstab 1:20 / 3D innen / von 8 / A4

Musterzeichnung AquaLock Sektionaltor
Sample drawing AquaLock sectional door
Dessin d'un échantillon de porte sectionnelle AquaLock

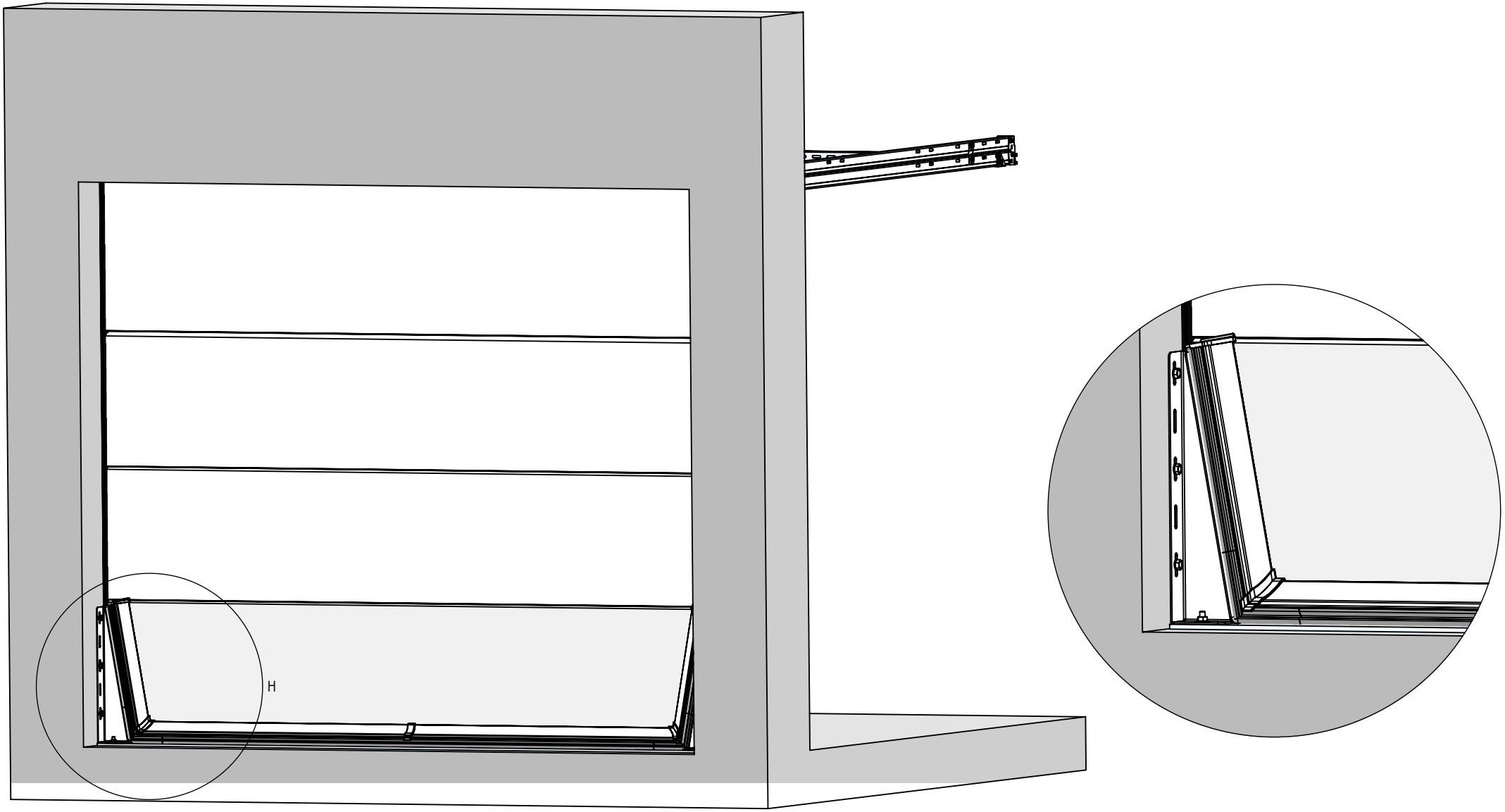

Auftragsnummer: Aqualock Sektionaltor	Werkstoff:	Datum: 10.09.2024 Name:
Zeichnungstitel:	Oberfläche:	TBS TORBAU SCHWABEN
Kunde:	Schalung:	Maßstab 1:20 / 3D aussen / von 8 / A4

Musterzeichnung AquaLock Sektionaltor
Sample drawing AquaLock sectional door
Dessin d'un échantillon de porte sectionnelle AquaLock

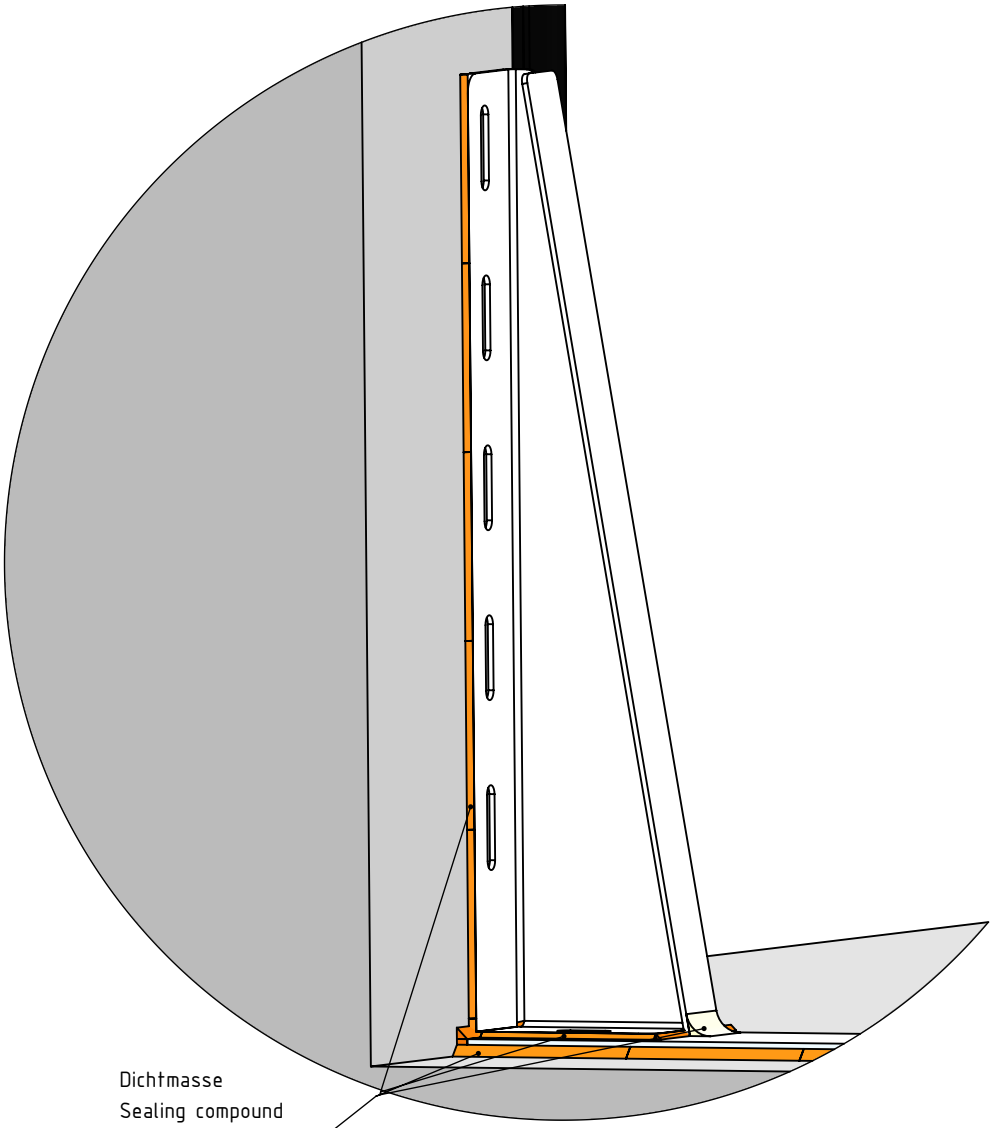

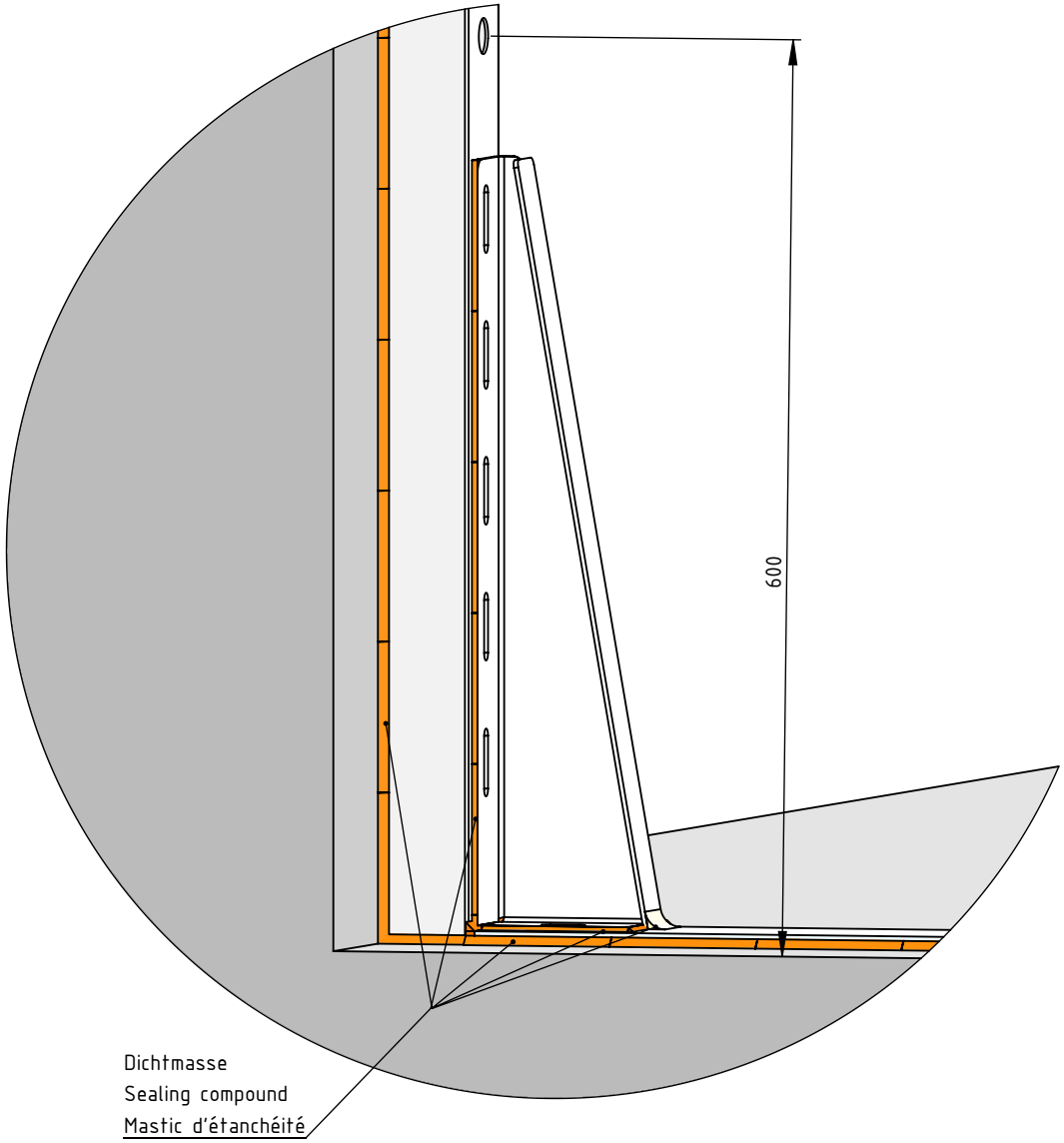

Musterzeichnung AquaLock Sektionaltor
Sample drawing AquaLock sectional door
Dessin d'un échantillon de porte sectionnelle AquaLock

Auftragsnummer: Aqualock Sektionaltor	Werkstoff:	Datum: 10.09.2024 Name:
Zeichnungstitel:	Oberfläche:	TBS TORBAU SCHWABEN
Kunde:	Schalung:	Maßstab 1:20 / Abdichtung / von 8 / A4